HSF

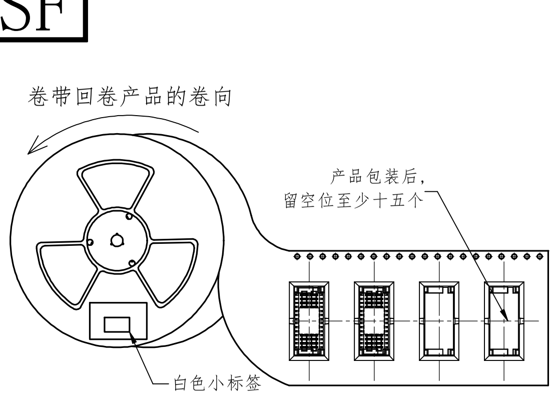

NO3: 载带卷装须依照逆时针方向卷装（如图所示）
载带尾端留空15PCS空槽(900PCS/卷）并贴上标签

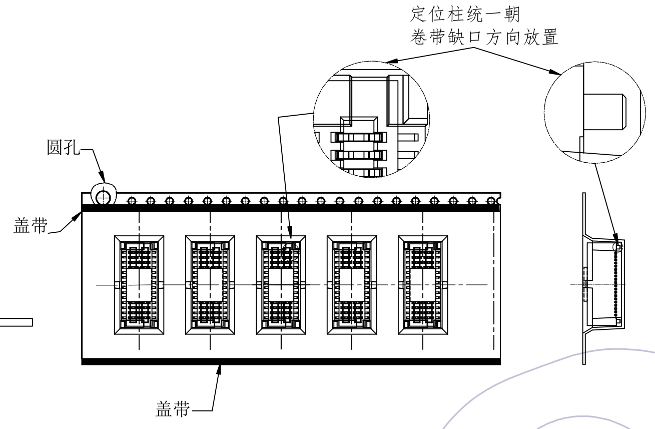

NO2:将产品放入载带凹槽后,用盖带封装(冷封)
注意:盖带与承载带的拉力(30g-120g)
产品放入的方向须与图示一致,不可反装

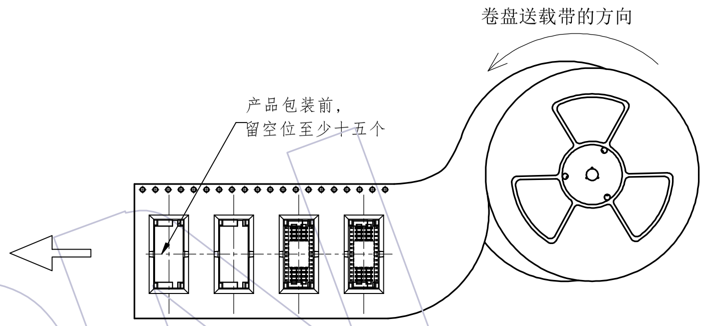

NO1:包装产品前,注意留空位至少十五个
以及卷盘送载带的方向按逆时针旋转

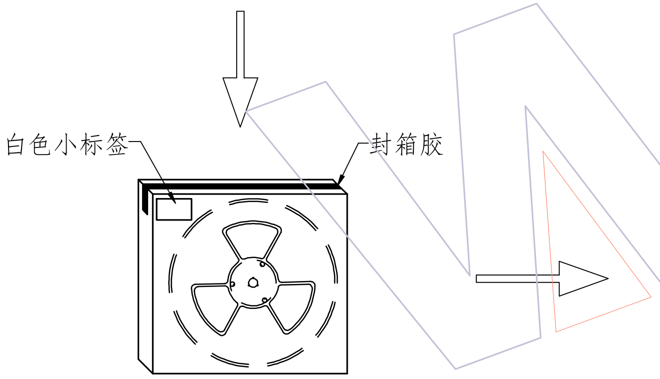

NO4:将卷盘套PE-32防水袋,放一包干燥剂后,真空机封口，放入内箱,
用封箱胶封装好,并贴上标签,(1卷盘/内箱,900PCS/内箱）

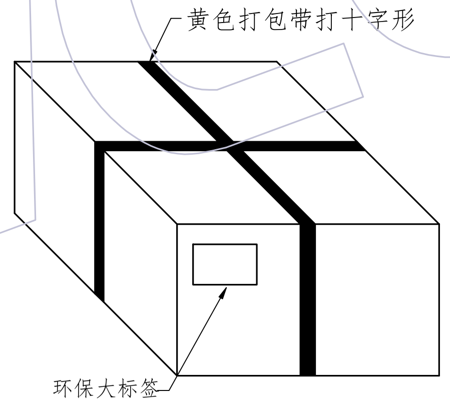

NO5: 将内箱放入外箱内，套PE-18防水袋,
并贴上标签.(6内箱/外箱,5400PCS/外箱)

说明

1. 产品如图所示型态放入载带
2. 注意各标签样式.位置及方向的一致性;
3. 标签如客户有特殊要求，则按客户要求黏贴;
4. 打外箱包装带时需注意，打为十字型,另出国内客户，未打包装带。
5. 未尽事宜依据交货注意事项。

W	S	F	Reel/内箱	内箱/外箱
12.0±0.30	\	5.50±0.15	6	3
16.0±0.30	\	7.50±0.15	4	3
24.0±0.30	\	11.50±0.15	3	3
32.0±0.30	28.40±0.15	14.20±0.15	2	3
44.0±0.30	40.40±0.15	20.20±0.15	2	3
56.0±0.30	52.40±0.15	26.20±0.15	1	3
72.0±0.30	68.40±0.15	34.20±0.15	1	3
88.0±0.30	84.40±0.15	42.20±0.15	1	3
104.0±0.30	100.40±0.15	50.20±0.15	1	3

版次 REV	日期 DATE	变 更 说 明 MODIFICATION DESCRIPTION	变更 CHANGE	核 准 APPROVE
A0	2012/11/21	NEW	——	——

变更记事

零件图	
X.	±0.50
X.X	±0.20
X.XX	±0.10
X.XXX	±0.05
Angle	
X.	± 2˚
DIM	TOL

颜 色 COLOR	Black	
材 质 MATERIAL	Black Conductive Polystyrene	
设计 DESING	刘青山	2012/11/21
审 核 CHECK		
核 准 APPROVE		

SCALE	1:1
UNIT	mm
SIZE	A4
SHEET	1/1
PROJ.	⌖◁

WCON

WCON Hardware Electronics Co.,Ltd

料 号 PART NO.	3610-S028-045XXR01
品 名 TITLE:	0.8 B TO B SMT母头,带柱加塑盖 28P,H=4.50 脚宽5.25 卷带包装规范