HSF

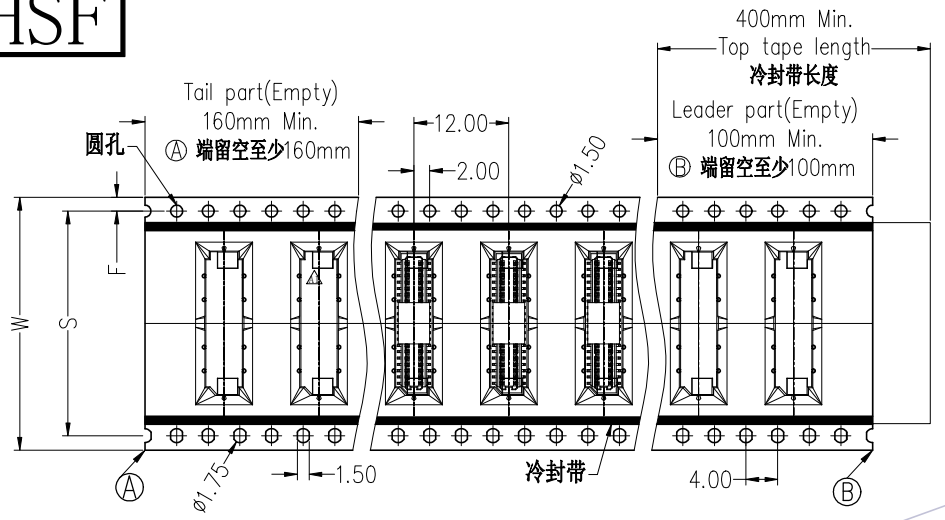

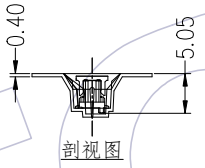

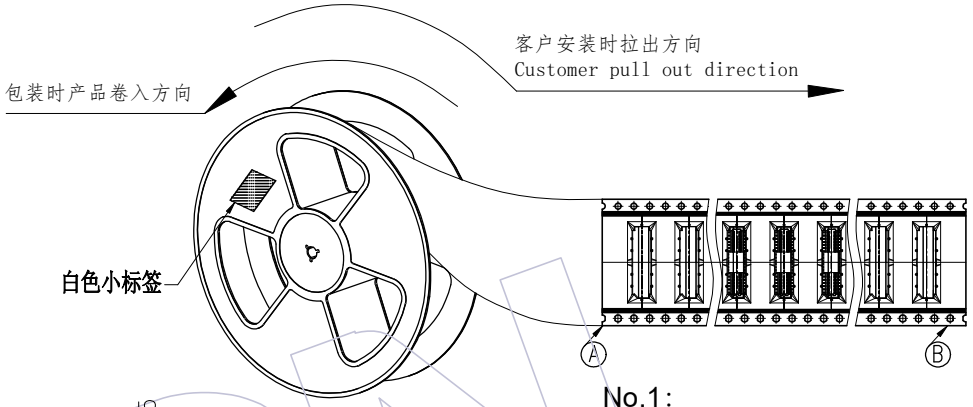

No.1:
产品包装前,注意载带要留空160mm以上
将产品放入载带凹槽后,用盖带封装,
注意:盖带与承载带的拉力30g-120g

Pin	载带料号	W	S	F	PCS/Reel	PCS/内箱	PCS/外箱
10P	TR3612-10G2401	16.0±0.30	/	7.50±0.15	1000	4000	12000
12P	TR3612-12G2401	24.0±0.30	/	11.50±0.15	1000	3000	9000
14P	TR3612-MN014M04701	24.0±0.30	/	11.50±0.15	1000	3000	9000
16P	TR3612-16G2401	24.0±0.30	/	11.50±0.15	1000	3000	9000
18P	TR3612-MN018M04701	24.0±0.30	/	11.50±0.15	1000	3000	9000
20P	TR3612-20G2403	24.0±0.30	/	11.50±0.15	1000	3000	9000
22P	TR3612-MN022M04701	24.0±0.30	/	11.50±0.15	1000	3000	9000
24P	TR3612-24G2401	24.0±0.30	/	11.50±0.15	1000	3000	9000
26P	TR3612-MN026M04701	24.0±0.30	/	11.50±0.15	1000	3000	9000
28P	TR3612-MN028M04701	24.0±0.30	/	11.50±0.15	1000	3000	9000
30P	TR3612-30G3201	32.0±0.30	28.40±0.10	14.20±0.15	1000	2000	6000
32P	TR3612-MN032M04701	32.0±0.30	28.40±0.10	14.20±0.15	1000	2000	6000
34P	TR3612-34G3201	32.0±0.30	28.40±0.10	14.20±0.15	1000	2000	6000
36P	TR3612-MN036M04701	32.0±0.30	28.40±0.10	14.20±0.15	1000	2000	6000
38P	TR3612-MN038M04701	32.0±0.30	28.40±0.10	14.20±0.15	1000	2000	6000
40P	TR3612-40G3202	32.0±0.30	28.40±0.10	14.20±0.15	1000	2000	6000

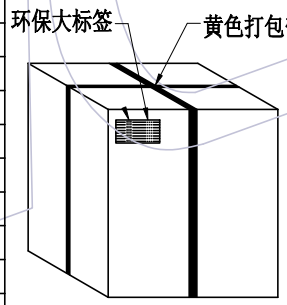

外箱：CTN-18K

No.4:
封箱,打包,贴标签。

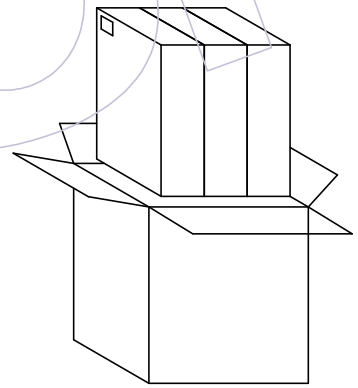

No.3:
将内箱装入外箱(3内箱/外箱)
注意统一标签方向

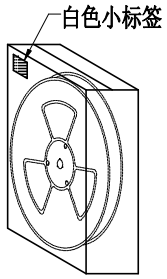

内箱：CTN-18E

No.2:
将卷盘套上防水袋,
放入1包干燥剂,
真空机封口后装入内箱,
用封箱胶封装好,并贴上标签。

变更记事														
						工程图 ENGINEERING		绘图 DRAW	苏珊	2022/10/24	SCALE	FIT	WCON	
						X.X	±0.30	设计 DESIGN			UNIT	mm	WCON ELECTRONICS (GUANGDONG) CO.,LTD	
						X.XX	±0.20				SIZE	A4		
						X.XXX	±0.10	审核 CHECK			SHEET	1/1	料号 PART NO.	3612-PXXX-035XXR01
						Angle	± 2°	核准 APPROVE			PROJ.		品名 TITLE:	0.8mm Board to Board,10P,SMT,Male W/T Post&CAP,H1=3.5 卷装规范
	A1	2022/10/24	修改载带结构	苏珊	------									
	A0	2020/04/29	NEW	------	------									
	版次 REV	日期 DATE	变更说明 MODIFICATION DESCRIPTION	变更 CHANGE	核准 APPROVE	DIM	TOL							